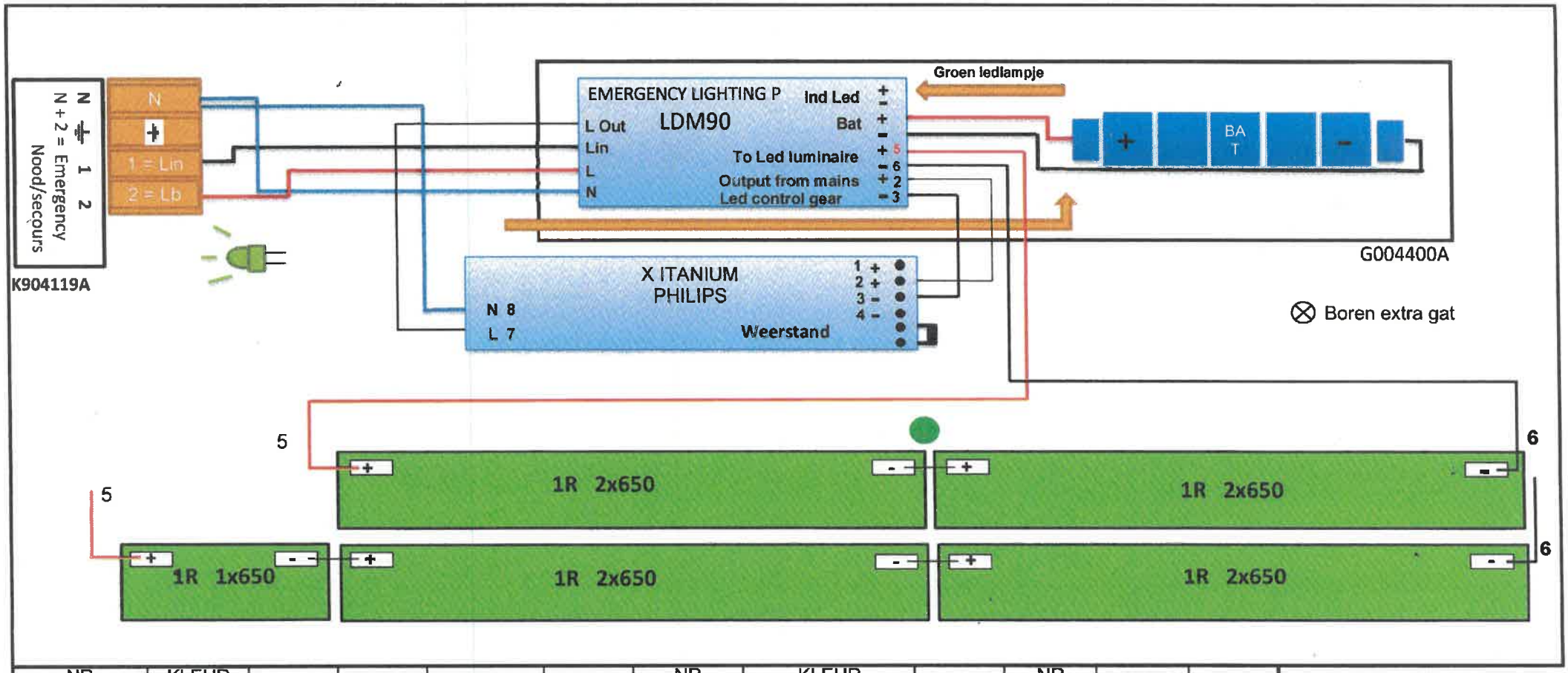

NR	KLEUR					NR	KLEUR		NR		
1	ZWART		L/out	Wit							
2	Rood		N/out	Blauw							
2 +	Wit		L/in	Zwart 0,5							
3 -	zwart		L	Rood 0,5							
			N	Blauw							
5	Rood										
6	ZWART										
Datum : 28/07/2021		Led + Nood V ... ... U (4x650) en V(5x650)									Nr Z980282J-3