Kabelschuh mit verengtem Anschluss, 70mm², M6

Interner Verweis: SOFTPE-70/6

Selon IEC61238-1-3

étamé

RM = rond, multibrins

Eigenschaften

Length	55 mm	Width	11.5 mm mm
Hole	M6	Section	70 mm²

Teconex S.A./N.V.
BE0429524116

Rue de Magnée 108
4610 Beyne-Heusay

+32 4 358 85 75
info@teconex.be

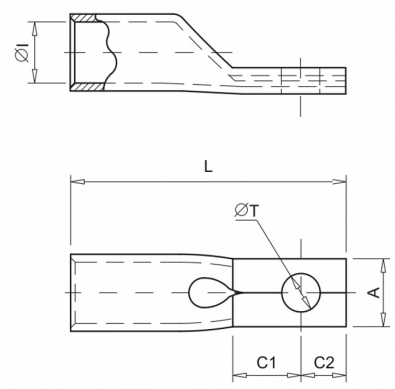
ØI
L
ØT
A
C1
C2